micro solution

for easy living

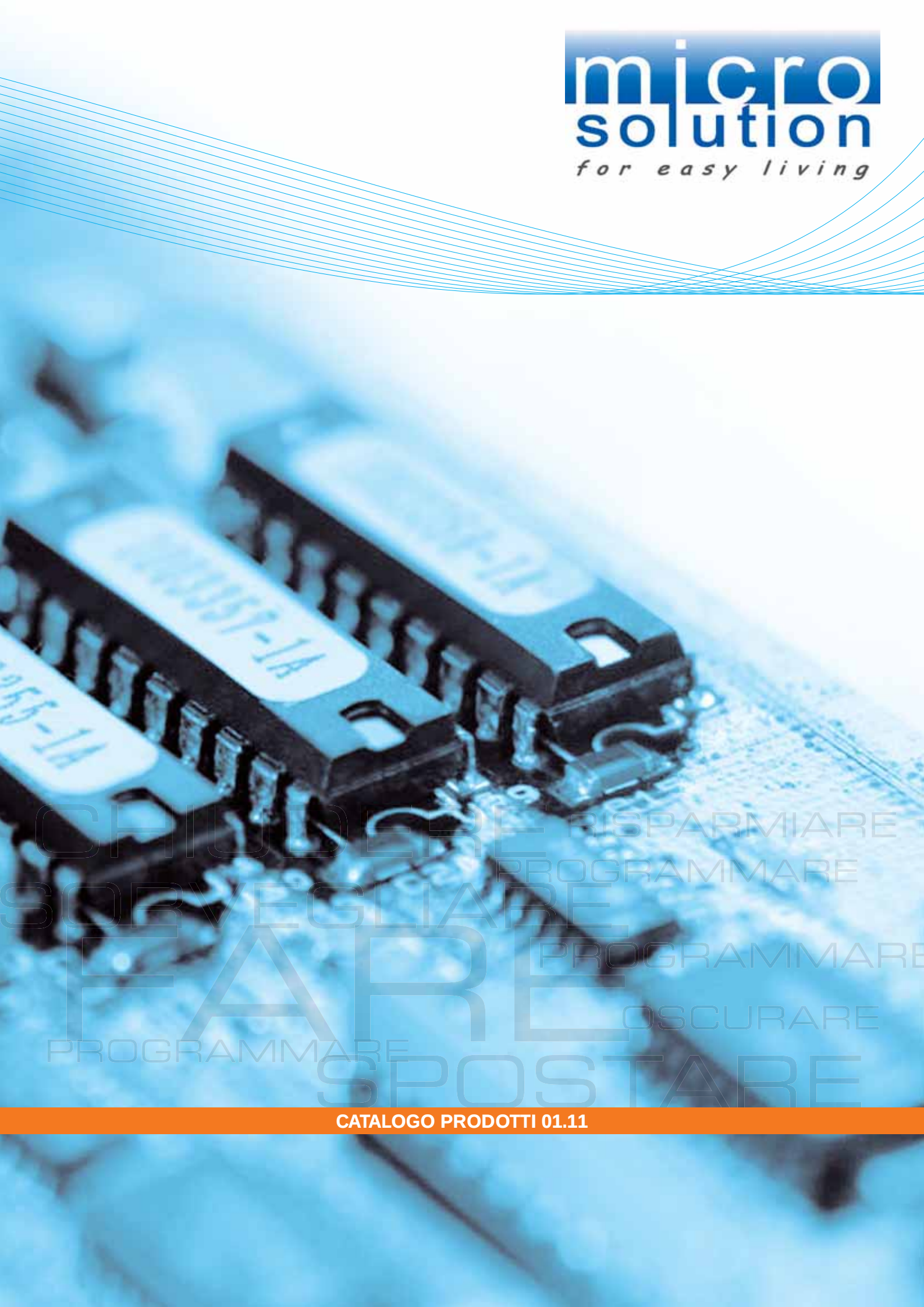

CATALOGO PRODOTTI 01.11

micro solution
for easy living

Company Profile

Micro Solution realizza prodotti per case intelligenti già dal 1997 quando ancora il termine Domotica era quasi sconosciuto.

Al centro del nostro lavoro è da sempre la soddisfazione del cliente finale, di pari importanza è offrire a progettisti ed installatori un insieme di prodotti di grande qualità e affidabilità, corredati da un supporto tecnico puntuale.

La nostra filosofia progettuale ha incontrato il favore degli installatori, che hanno subito apprezzato la semplicità di installazione, l'estrema versatilità, la qualità e l'affidabilità.

La gamma di centrali e dispositivi che oggi siamo in grado di offrire soddisfa le esigenze di praticità e prezzo di un appartamento, sino ad arrivare agli impianti più completi per la grande villa di prestigio.

I nostri punti di forza:

La possibilità di predisporre l'impianto elettrico, ereditando la semplicità e l'affidabilità del tradizionale, integrando successivamente vari livelli di Domotica e Sicurezza.

La grande semplicità di utilizzo tramite sintesi vocale e touch screen, senza l'obbligo di utilizzo di Personal Computer.

L'estrema libertà nella scelta di prodotti standard di mercato, nessun vincolo estetico o di marca.

L'ampia gamma di soluzioni per ogni budget di spesa, dall'appartamento alla grande villa di prestigio. Soluzioni per l'installatore, il costruttore, l'integratore di sistemi.

DOMOTICA

SAPER CONIUGARE IL FUTURO

micro solution
for easy living

PANEL PC TOUCH SCREEN 15,4" DA INCASSO A PARETE
PANEL PC TOUCH SCREEN 19" DA INCASSO A PARETE

cod. HC-PC-015/MS HC-PC-015
cod. HC-PC-019/MS HC-PC-019

Personal Computer da incasso a parete dotato di schermo LCD TFT – Touch Screen da 15,4" WIDE oppure 19" Wide, basato sul processore Intel ATOM, silenzioso (fanless), affidabile e caratterizzato da bassi consumi e ridotta dissipazione di calore (fino al 90% meno di un desktop tradizionale). Grazie alla gamma di cornici esterne hi-tech retroilluminate con LED RGB, m.touch® si integra perfettamente negli ambienti più vari come piacevole oggetto tecnologico. Fornito con software Planning pre-installato, per la completa gestione dell'impianto domotico nella massima semplicità, compresa la visualizzazione di immagini video provenienti da telecamere analogiche, IP, DVR e Video Server. m.touch® ha il microfono incorporato. Con l'opzione WEBCAM oppure il dispositivo di cattura video USB, puoi videochattare su Skype, condividere filmati, scattare foto o lasciare videomessaggi al tuo partner. La presenza del sistema operativo Windows XP, la ricca connettività disponibile ed il comodo telecomando ad infrarossi, lo rendono estremamente versatile e adatto anche per tutte le attività comunemente svolte dal PC di casa.

Caratteristiche:
- LCD TFT 15,4" WIDE 16/10 oppure 19" WIDE 16/10
- Risoluzione grafica WXGA (pixel) 1440X900X16M
- Luminosità 380 cd/m²
- Contrasto 1000:1
- Processore Intel ATOM N270 1,6GHz
- 1 GB RAM, HDD 160 GB 2,5. SATA
- 4 porte USB 2.0 (2 usate internamente), 2 porte Intel Gigabit LAN
- 1 porta seriale RS 485
- Licenza Microsoft Windows 7
- Licenza software Planning
- Microfono incorporato
- Altoparlanti stereo integrati
- Ricevitore infrarosso incorporato con telecomando
- LED RGB retroilluminazione per PC

Opzioni:
- WEBCAM per cornici HC-PC-FR/GB15, HC-PC-FR/GB19, HC-PC-FR/WM15 e HC-PC-FR/WM19
- Dispositivo di cattura video USB

m·touch®
Touch Panel PC
wall mounted

cod. HC-PC-FR/PL15
plexiglass trasparente e alluminio 15,4"
cod. HC-PC-FR/PL19
plexiglass trasparente e alluminio 19"

cod. HC-PC-FR/GB15
nero lucido 15,4"
cod. HC-PC-FR/GB19
nero lucido 19"

cod. HC-PC-FR/WM15
bianco 15,4"
cod. HC-PC-FR/WM19
bianco 19"

MICRO CENTRALE 3 SCENARI

cod. HC-SC-001

La micro centrale 3 scenari permette di richiamare 3 differenti scenari configurati nei moduli relè HC-RB-XXX/P, HC-RB-XXX, HC-RD-XXX/P, HC-RD-XXX e nei moduli dimmer HC-VB-001.

Il modulo HC-SC-001 si collega a tre comuni pulsanti per comandare direttamente i tre scenari attraverso il BUS.
Le due spie luminose segnalano il corretto funzionamento dell'impianto. Ogni scenario può comandare i dispositivi connessi al BUS come segue:

Su moduli relè:
- accendi
- spegni
- inverti

Su moduli dimmer:
- accendi
- spegni
- regola alla luminosità impostata

E' necessario un alimentatore 13,8V 5W minimi per alimentare la linea BUS dati (es. HC-AL-001)

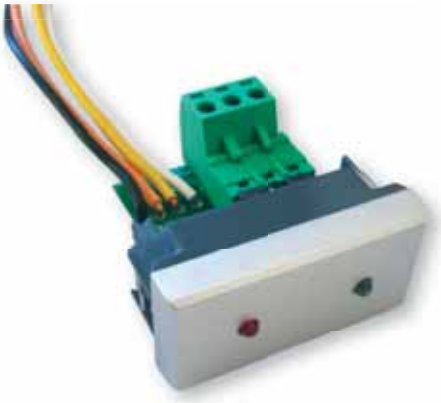

CENTRALINA DOMOTICA CON DISPLAY CSTN 5,7" TOUCH SCREEN
CENTRALINA DOMOTICA CON DISPLAY TFT 5,7" TOUCH SCREEN

cod. HC-CU-S601D
cod. HC-CU-T601D

Centralina con display Touch da 5,7 pollici a colori, disponibile nella versione CSTN o TFT, per la realizzazione di impianti domotici "entry level" con moduli su BUS Standard Dallas 1-Wire™.
La cornice è disponibile in diversi modelli e viene gestita separatamente e con altro codice.
E' un prodotto tecnologico all'avanguardia, estremamente completo e flessibile, in grado di gestire da solo abitazioni di piccole e medie dimensioni.
La versione base della centralina può gestire fino a 15 dispositivi su bus, tramite l'espansione software HC-CU-S601D/X può arrivare a 30 dispositivi (240 ingressi, 240 uscite).

Caratteristiche fondamentali:
- Installazione in scatola da incasso 506E.
- Tensione di alimentazione 12 - 13,8Vdc, basso consumo (vedere documentazione tecnica per le diverse configurazioni).
- Uscita BUS Standard RS485 per la connessione ad altre centrali, terminali, PC, ethernet o modem.
- Uscita BUS di campo Standard della Dallas 1-Wire™ per la connessione ai dispositivi installati nell'edificio.
- Uscita audio in formato digitale PWM per collegamento al modulo amplificatore cod. HC-A1-001 e al comunicatore telefonico vocale HC-CM-001.
- 4 ingressi analogico/digitali.
- Gestione di 100 pagine di cui 10 personalizzabili con 9 icone ciascuna
- Gestione da planimetria interattiva (opzionale).
- LED RGB retroilluminazione della cornice solo con articoli HC-CU-T601D e HC-CU-T601T.

Applicazioni
Gestione illuminazione, riscaldamento e climatizzazione, automazione porte, tende e finestre motorizzate, controllo energia (stacco carichi), gestione elettrodomestici, prese comandate, irrigazione, chiamate di soccorso e allarmi tecnici (gas, allagamento, fumo, ecc.), suonerie, gestione funzioni avanzate per la riduzione dei campi elettromagnetici (biodisgiuntore domotico), gestione pannelli solari termici e fotovoltaici, simulazione di presenza, ecc...

TERMINALE CON DISPLAY CSTN 5,7" TOUCH SCREEN
TERMINALE CON DISPLAY TFT 5,7" TOUCH SCREEN

cod. HC-CU-S601T
cod. HC-CU-T601T

Terminale Touch da 5,7 pollici a colori, disponibile nella versione CSTN o TFT per gestione impianti domotici. Si può aggiungere in qualsiasi impianto domotico che utilizza centrali delle serie HC-002-XXX e HC-CU-XXX.
Ha le stesse caratteristiche meccaniche ed elettriche della centralina HC-CU-S601D e HC-CU-T601D.

La cornice è disponibile in diversi modelli e viene gestita separatamente e con altro codice.
Differenze: dispone solo della porta di comunicazione RS485 per l'interfacciamento con la centrale domotica.

In una singola installazione si possono inserire fino a 4 terminali.

cod. HC-CU-FR/PL
plexiglass trasparente e alluminio

cod. HC-CU-FR/GB
nero lucido

cod. HC-CU-FR/WM
bianco

CENTRALINA BASE MICRODOM

cod. HC-CU-B01D

Centralina base per la realizzazione di impianti domotici "entry level" con moduli su BUS Standard Dallas 1-Wire™.
E' un prodotto tecnologico all'avanguardia per la completa gestione di edifici residenziali, produttivi e del terziario.
La versione base della centralina può gestire fino a 15 dispositivi su bus, tramite l'espansione software HC-CU-B01D/X può arrivare a 30 dispositivi (240 ingressi, 240 uscite).

Caratteristiche fondamentali:
- Fissaggio a parete o su guida (6 moduli)
- Tensione di alimentazione 12 - 13,8Vdc, consumo 1,1 W
- Uscita BUS Standard RS485 per la connessione ad altre centrali, terminali, PC, ethernet o modem.
- Due uscite BUS di campo Standard della Dallas 1-Wire™ per la connessione ai dispositivi installati nell'edificio.
- Uscita audio in formato digitale PWM per collegamento al modulo amplificatore cod. HC-A1-001 e al comunicatore telefonico vocale HC-CM-001.
- 4 ingressi analogico/digitali.

Applicazioni
Gestione illuminazione, riscaldamento e climatizzazione, automazione porte tende e finestre motorizzate, controllo energia (stacco carichi, distribuzione di energia elettrica differenziata in fasce orarie), gestione elettrodomestici, prese comandate, irrigazione, chiamate di soccorso e allarmi tecnici (gas, allagamento, fumo, ecc.), suonerie, gestione funzioni avanzate per la riduzione dei campi elettromagnetici (biodisgiuntore domotico), gestione pannelli solari termici e fotovoltaici, simulazione di presenza, ecc...

CENTRALINA BASE MICRODOM CON ANTIFURTO

cod. HC-CU-B01C

Centralina base per la realizzazione di impianti domotici + antifurto "entry level" con moduli su BUS Standard Dallas 1-Wire™.
E' un prodotto tecnologico all'avanguardia per la completa gestione di edifici residenziali, produttivi e del terziario.
La versione base della centralina può gestire fino a 15 dispositivi su bus, tramite l'espansione software HC-CU-B01C/X può arrivare a 30 dispositivi (240 ingressi, 240 uscite).

Caratteristiche fondamentali:
- Fissaggio a parete o su guida (6 moduli)
- Tensione di alimentazione 12-13,8 Vdc, consumo 1,3 W
- Uscita BUS Standard RS485 per la connessione ad altre centrali, terminali, PC, ethernet o modem.
- Due uscite BUS di campo Standard della Dallas 1-WireTM per la connessione ai dispositivi installati nell'edificio.
- Uscita audio in formato digitale PWM per collegamento al modulo amplificatore cod. HC-A1-001 e al comunicatore telefonico vocale HC-CM-001.
- 4 ingressi analogico/digitali.
- 2 uscite per il collegamento di inseritori e altoparlanti per l'attivazione antifurto (fino a 4 complessivi in parallelo) (HC-LCH-001 + HC-AP-00X).
- Uscita sirena.

Applicazioni
Alle funzioni della centralina base HC-CU-B01D si aggiungono le funzioni di antifurto e sicurezza, antirapina, simulazione di presenza gestita anche dai sensori. Inoltre si aggiungono varie funzionalità che arricchiscono la domotica utilizzando i sensori dell'antifurto (p.e. contatti delle finestre possono bloccare il riscaldamento di quella stanza, o i sensori di movimento possono accendere particolari luci), ed anche l'attivazione dell'antifurto può generare dei comandi scena come lo spegni tutto o parziale, abbassamento del riscaldamento.

CENTRALE 7 SLOT

cod. HC-002-07

E' un prodotto tecnologico all'avanguardia per la completa gestione di edifici residenziali, produttivi e del terziario.
Caratteristiche peculiari: creazione automatica di messaggi vocali, funzioni telefoniche con menù interattivi, registrazione di eventi di tipo "vocale" e digitale (datalogger), funzioni performanti per diagnosi impianto, anche in teleassistenza , ecc...
Si compone di una base principale (vedi foto) espandibile con una serie di schede di espansione specifiche per la gestione della sicurezza e dell'automazione.
I sensori e gli apparati presenti nell'edificio possono essere collegati direttamente alla centrale (con collegamento diretto alle schede di espansione montate a bordo della stessa) oppure ai dispositivi collegati sul BUS di campo.
La centrale può gestire fino a 60 dispositivi su BUS anche su due rami distinti di BUS.

La centrale base è composta da:
- Contenitore di acciaio inox per fissaggio a parete. Dimensione L. 263 mm, A. 225 mm, P. 111 mm.
- Sette slot liberi per l'inserimento delle schede di espansione.
- Alimentazione primaria 220 Vac ±20%.
- Alimentazione secondaria con accumulatore esterno da 12 V a 7 o 15 Ah (carica batteria incorporato).
- Fornisce una tensione a 12 V per alimentare i dispositivi esterni (p.e. sensori di movimento) per un massimo di 2 A.
- Uscita per BUS Standard in RS485 per la connessione ad altre centrali e a PC o modem.
- Due uscite per BUS Standard di campo della Dallas 1-Wire™ per il collegamento dei dispositivi e dei moduli remoti installati nell'edificio.

Applicazioni
DOMOTICA specializzata: *Gestione illuminazione, riscaldamento e climatizzazione, automazione porte tende e finestre motorizzate, controllo energia (stacco carichi, distribuzione di energia elettrica differenziata in fasce orarie), gestione elettrodomestici, prese comandate, irrigazione, chiamate di soccorso e allarmi tecnici (gas, allagamento, fumo, ecc.), suonerie, gestione funzioni avanzate per la riduzione dei campi elettromagnetici (biodisgiuntore domotico), gestione pannelli solari termici e fotovoltaici, simulazione di presenza, ecc...*
SICUREZZA: *antifurto vocale, antirapina integrato alla domotica, simulazione di presenza gestita dai sensori (soprattutto esterni all'edificio), controllo accessi con attivazione parziale di aree dell'edificio, ecc...*
INTEGRAZIONE antifurto e domotica: *si aggiungono varie funzionalità che arricchiscono la domotica utilizzando i sensori dell'antifurto (p.e. contatti delle finestre possono bloccare il riscaldamento di quella stanza, o i sensori di movimento possono accendere particolari luci), ed anche l'attivazione dell'antifurto può generare dei comandi scena come lo spegni tutto o parziale, abbassamento del riscaldamento,ecc...*
ESPANDIBILITA' con altri sistemi: *Ampie possibilità di personalizzazione ed espansione.*

CENTRALE 12 SLOT

cod. HC-002-12

Questa centrale è adatta per impianti di grandi dimensioni che richiedono, oltre ad un maggior numero di schede di espansione, ampie risorse di personalizzazione. Ha una capacità di memoria maggiore rispetto alla versione 7 slot e per questo motivo è in grado di gestire fino a 100 dispositivi su BUS, anche suddivisi su due rami distinti.

E' composta da:
- Cinque slot in più della centrale HC-002-07 per un totale di dodici slot.
- Contenitore con Dimensione L. 379 mm, A. 225 mm, P. 111 mm.

Tutte le altre caratteristiche sono uguali alla centrale base HC-002-07.

micro solution
for easy living

SCHEDE DI ESPANSIONE PER SOLE CENTRALI SERIE HC-002-XXX

SCHEDA TELEFONICA — cod. HC-TL-002

Scheda telefonica Combinatore e comunicatore per Centrali HC-002-XX con sintesi vocale e ricezione dei comandi in DTMF.
Dispone di 1 morsetto ad estrazione per il collegamento alla linea telefonica analogica PSTN ed un connettore multipolare per l'inserimento del modulo adattatore per centralini telefonici con interni BCA (cod. articolo HC-TLA-001).

Applicazioni
E' un combinatore telefonico interattivo composto da 8 elenchi telefonici abbinati ciascuno ad un tipo di allarme (antifurto, antirapina, antincendio, telesoccorso, assistenza tecnica, ecc.). Ogni elenco può chiamare fino a 8 numeri telefonici.

Limiti installativi
In una centrale si può inserire 1 scheda HC-TL-002.

ADATTATORE PER CENTRALINO TELEFONICO — cod. HC-TLA-001

Dispositivo da inserire nell'apposito connettore della scheda telefonica HC-TL-002. Consente il collegamento ad un interno BCA di un centralino telefonico.

Con questo accessorio è possibile accedere direttamente al menù telefonico da qualsiasi telefono interno all'abitazione.

SCHEDA A 16 INGRESSI ANALOGICI — cod. HC-IA-002

Scheda di espansione per centrali HC-002-XX con 16 ingressi analogici energizzati a 5 Vdc. Si possono collegare sensori e dispositivi con uscita di varia tipologia: contatto pulito, doppio bilanciamento, dispositivi in genere con uscita in tensione compresa tra 0 e 5 Vdc.
Dispone di 4 morsetti ad estrazione a 8 poli ciascuno.
Sono presenti due alimentazioni a 12 Vdc distinte e protette da sovraccarichi (protezione elettronica) per l'alimentazione di sensori e dispositivi esterni.

Applicazioni
Connessione di sensori per antifurto (contatti magnetici, sensori di movimento infrarossi, doppia tecnologia, radar, barriere ottiche, sensori a pressione, ecc.), pulsanti, tiranti, interruttori, sensori gas, fumo, allagamento, livello vasche o cisterne, sensore di corrente (vedi cod. HC-TA-001), ecc...

Limiti installativi
In una centrale si possono inserire fino a 3 schede HC-IA-002.

SCHEDA A 24 INGRESSI DIGITALI — cod. HC-ID-001

Scheda di espansione per centrali HC-002-XX a 24 ingressi digitali energizzati a 5 Vdc. Si possono collegare sensori e dispositivi con contatto pulito.
Dispone di 3 morsetti ad estrazione a 12 poli ciascuno.
E' presente un'alimentazioni a 12 Vdc protetta da sovraccarichi (protezione elettronica) per l'alimentazione di sensori e dispositivi esterni.

Applicazioni
Connessione di sensori per antifurto (contatti magnetici, sensori di movimento infrarossi, doppia tecnologia, radar, barriere ottiche, sensori a pressione, sensore a cordicella per avvolgibili, ecc.), pulsanti, tiranti, interruttori, sensori gas, allagamento, livello vasche o cisterne, sensori vento, contatori di energia con uscita ad impulsi, ecc...

SCHEDA PER LA CONNESSIONE DI 8 INSERITORI

cod. HC-TO-002

Scheda di espansione per centrali HC-002-XX per il collegamento di 8 attivatori antifurto e controllo accessi. Si utilizzano gli inseritori cod. HC-LCH-001.

Applicazioni
Attivazione sistema di sicurezza nelle modalità desiderate, anche in ordine e in modi differenti per ciascuno degli 8 inseritori collegabili (modo completo, vacanza, notte, giorno, ecc.) per un utilizzo semplice ed immediato, interrogazione dello stato dell'edificio e degli allarmi registrati mediante messaggi vocali (vedi schede audio), generazione funzioni domotiche e creazione di scene.

SCHEDA AUDIO A 4 USCITE
SCHEDA AUDIO A 8 USCITE

cod. HC-AU-004
cod. HC-AU-003

HC-AU-004 - Scheda di espansione per centrali HC-002- XX con quattro uscite audio da 2 Wrms, per diffusori acustici da 8 ohm, con regolazione di volume indipendente e uscita digitale a +12 Vdc per l'attivazione di relè esterni in concomitanza alla presenza di un messaggio vocale o sonoro (commutazione di diffusori di impianti di filodiffusione, accensione amplificatori audio esterni). Mediante le uscite audio, collegate ad appropriati diffusori acustici inseriti negli ambienti, si comunica nell'edificio con la voce. Questo permette un'immediata comprensione delle segnalazioni, in modo che chiunque possa distinguere l'origine e l'importanza degli allarmi, evitando situazioni di incertezza. Le frasi sono ottenute automaticamente dalla combinazione di singole parole. La soluzione vocale sostituisce in parte l'uso di terminali di segnalazione oltre che sostituire l'uso di suonerie.

HC-AU-003 - Scheda di espansione per centrali HC-002-XX con otto uscite audio. Ha le stesse caratteristiche della scheda HC-AU-004.

Limiti installativi
Si può inserire una sola scheda audio in una centrale.

Applicazioni
Generazione di allarmi vocali per antifurto, antincendio, sicurezza (gas, allagamento, richiesta di soccorso, ecc.), elenchi di modi di attivazione o di scelta di comandi di facile comprensione (modo completo, vacanza, notte, giorno, ecc.), dissuasione sonora in ambito sicurezza, suonerie personalizzate (campanelli, sveglie, chiamata di aiuto, ecc.), ecc.

SCHEDA 16 USCITE RELÈ
SCHEDA 4 USCITE RELÈ

cod. HC-RL-002
cod. HC-RL-004

HC-RL-002 - Scheda di espansione per centrali HC- 002-XX a 16 uscite relè di cui 4 con contatto in scambio e 12 con contatto aperto NA (220Vac - 5 A resistivi). Dispone di 3 morsetti ad estrazione da 12 poli.

HC-RL-004 - Scheda di espansione per centrali HC-002- XX a 4 uscite relè con contatto in scambio (220Vac - 5 A resistivi). Dispone di 1 morsetto ad estrazione da 12 poli.

Applicazioni
comando e gestione di dispositivi in genere, ripetizione allarmi per ponti radio, segnalazioni luminose e acustiche, commutazione linee telefoniche, gestione ciclici allarmabili per la videosorveglianza, ecc...

SENSORE DI CORRENTE

cod. HC-TA-001

Sensore di corrente alternata a 50Hz da 35 Aac con uscita analogica. Da collegare ad un ingresso analogico della scheda di espansione HC-IA-002 o delle centraline della serie HC-CU-XXX.
Può essere fissato su guida DIN o a parete (vedi accessori nella foto).

Applicazioni
Lettura di corrente per la limitazione dei consumi elettrici mediante lo spegnimento di carichi, verifica e controllo di stato di accensione di qualsiasi dispositivo, controllo del funzionamento di pompe in genere, ecc...

INSERITORE PER CHIAVI ELETTRONICHE

cod. HC-LCH-001

Accessorio per scheda di espansione HC-TO-002 o centralina HC-CU-B01C. Consente l'inserimento della chiave elettronica personale HC-CH-001 e visualizza lo stato dell'impianto mediante una spia luminosa rossa ed una verde.

Applicazioni
Attivazione antifurto mediante più inseritori messi in punti strategici e comodi all'uso. Controllo accessi per apertura elettroserrature, controllo presenza, ecc...

CHIAVE ELETTRONICA PERSONALE

cod. HC-CH-001

Chiave elettronica personale per inseritore HC-LCH-001 con internamente memorizzato un codice di identificazione unico e non modificabile.

Applicazioni
Ogni persona che possiede questa chiave può accedere all'edificio in modo personalizzato. In base alle necessità e responsabilità richieste può essere abilitata per una o più funzioni, riducendo le responsabilità individuali ed elevando la sicurezza dell'edificio (p.e. proprietari, vigilanza, dipendenti, operatori esterni, ospiti, moneta elettronica, ecc.). L'utilizzo più frequente è l'attivazione dell'antifurto.

MODULO RIPETITORE ISOLATO

cod. HC-MOS-001

Modulo ripetitore isolato a due uscite da collegare alla scheda HC-TO-002. Serve per comandare ponti radio per vigilanza o altre applicazioni particolari.

- 2 uscite da 100 mA a 48 Vac e dc con spie luminose per indicazione di stato.

DIFFUSORE ACUSTICO

cod. HC-AP-001

Diffusore acustico di ridotte dimensione (impedenza 8 ohm 2 Wrms) incassato in un doppio falso polo (tappo o copriforo) della serie di comando e marca desiderate. Si collega direttamente alle uscite delle schede di espansione audio HC-AU-003 HC-AU-004 per le centrali HC-002-XXX e amplificatore HC-A1-001 per le Centraline HC-CU-XXX.

Applicazioni

Punto di attivazione per antifurto di facile utilizzo (eliminazione di combinatori e display), segnalazione sonora di allarmi con immediata comprensione dell'evento (sostituisce le sirene interne), suonerie in genere (sostituisce i campanelli), ecc...

DIFFUSORE ACUSTICO DOPPIO MODULO

cod. HC-AP-002

Diffusore acustico con le stesse caratteristiche elettriche del diffusore HC-AP-001.

Questo diffusore è incassato in due singoli falsi poli.

MODULO 8 INGRESSI E 8 USCITE RELÈ
MODULO 8 INGRESSI E 8 USCITE RELÈ PER SOLA PREDISPOSIZIONE

cod. HC-RB-004
cod. HC-RB-004/P

Il modulo HC-RB-004 dispone di 8 ingressi e 8 uscite indipendenti per il controllo di apparecchi elettrici in genere. Unisce la semplicità della connessione di ingressi e uscite nel modo tradizionale alla grande espandibilità e flessibilità di un sistema collegato su BUS.
Sostituisce più dispositivi: relè passo-passo, vari tipi di timer, dispositivi per azionamenti elettrici, ecc... Inoltre richiede solamente pulsanti come dispositivi di comando manuale.
HC-RB-004 aumenta la sicurezza dell'impianto elettrico in quanto i comandi sono in bassissima tensione (ingressi energizzati a 5 Vdc). Riduce enormemente la presenza di campi elettrici ed elettromagnetici nell'edificio ed è adatto alla realizzazione di impianti biocompatibili.
HC-RB-004 è composta da:

- Base inserita in un contenitore per fissaggio a parete o su guida (vedi accessori nella foto). Dimensioni: 200 x 92 mm.
- Modulo CPU estraibile che contiene la programmazione della scheda e la memoria di stato delle uscite.
- Tutti i morsetti sono ad estrazione e con passo differenziato.
- Alimentazione primaria 220 Vac ±20% e spia verde di presenza rete.
- 8 uscite relè elettricamente indipendenti e separati (contatti puliti N.A., tensione massima applicabile 230 Vac, corrente massima 16 Aac con carico resistivo).
- 8 spie luminose rosse a bordo scheda per l'indicazione di stato dei relè.
- Uscita alimentazione per spie luminose (led rossi alta efficienza) da inserire nei pulsanti di comando (luce di posizione comando o luce di stato dell'uscita).

Il modulo HC-RB-004/P è destinato alla realizzazione di impianti predisposti alla domotica ad un prezzo ridotto, è in grado di comunicare con la centralina 3 scenari HC-SC-001, ma è inibita la comunicazione con una centrale domotica (serie HC-CU-XXX e serie HC-002-XX).
Quando è necessario poter comunicare con una centrale occorre acquistare l'apposito codice di sblocco HC-RB-004/X.

Applicazioni
Si possono comandare e controllare luci ON-OFF e regolate, luci di cortesia e temporizzate, impianti di riscaldamento e climatizzazione, automatismi per tende, serramenti, cancelli, basculanti, pompe e ventilatori, prese comandate e in sicurezza, gruppi di continuità, limitazione consumo energetico, ecc...

MODULO 8 INGRESSI E 8 USCITE RELÈ SU ZOCCOLO
MODULO 8 INGRESSI E 8 USCITE RELÈ SU ZOCCOLO PER SOLA PREDISPOSIZIONE

cod. HC-RB-004 Z4
cod. HC-RB-004 Z4/P

Dispositivo simile al modulo HC-RB-004, anche per la versione di sola predisposizione.
Le differenze sono:
Otto uscite relè da 16 Aac 250V su carico resistivo.
Morsetti delle otto uscite fissi (non ad estrazione) per l'utilizzo di cavi con sezione 4 mm^2.
Gli otto relè sono montati su zoccolo con molletta di tenuta.
L'altezza del modulo è maggiore.
Tutti gli altri morsetti rimangono ad estrazione e con passo differenziato.

Applicazioni
Particolarmente adatta in impianti di Building Automation ove sia richiesta la tenuta ad una maggiore corrente e l'utilizzo di cavo elettrico con sezione 4 mm^2 .

MODULO 8 INGRESSI E 8 USCITE RELÈ STATICI

cod. HC-RB-005

Dispositivo simile al modulo HC-RB-004
Le differenze sono:

- Alimentazione primaria 24 Vdc 1W.
- 8 uscite da 100 mA a 48 Vac e Vdc con altrettanti led rossi per indicazione di stato.
- Contenitore con ingombro 4 moduli.

Applicazioni
Particolarmente adatta in impianti di Building Automation ove sia richiesta l'installazione di relè da cablare esternamente.

MODULO 4 INGRESSI E 4 USCITE RELE' A MEMORIA
MODULO 4 INGRESSI E 2 USCITE RELE' A MEMORIA

cod. HC-RD-004
cod. HC-RD-004/P
cod. HC-RD-003
cod. HC-RD-003/P

HC-RD-004 - L'innovativo modulo HC-RD-004 dispone di 4 ingressi e 4 uscite indipendenti per il controllo di apparecchi elettrici in genere. Unisce la semplicità della connessione di ingressi e uscite nel modo tradizionale alla grande espandibilità e flessibilità di un sistema collegato su BUS.

- Quattro uscite relè a memoria da 16 Aac 230Vac su carico resistivo.
- Ingombro di soli due moduli Din
- Doppia alimentazione: primaria a 15V e di emergenza tramite il morsetto del BUS a 13,8V
- Indicazione di stato alimentazione tramite spia verde.
- Consumo ridottissimo di soli 0,2 W sia con uscite aperte o chiuse (relè a memoria).
- Sostituisce più dispositivi: relè passo-passo, vari tipi di timer, dispositivi per azionamenti elettrici, ecc.. Inoltre richiede solamente pulsanti come dispositivi di comando manuale. HC-RD-004 aumenta la sicurezza dell'impianto elettrico in quanto i comandi sono in bassissima tensione (ingressi energizzati a 5 Vdc). Riduce enormemente la presenza di campi elettrici ed elettromagnetici nell'edificio.
- Ideale per comando luci e motori per serramenti (avvolgibili, persiane, tende), gestione stacco carichi, prese comandate per l'eliminazione di campi elettrici ed elettromagnetici (p.e. prese nelle camere), risparmio di energia elettrica di Stand-By, messa in sicurezza di prese elettriche (p.e. prese in camera bambini, prese esterne), impianti di riscaldamento e climatizzazione, ecc..
- In mancanza delle due alimentazioni (primaria e di emergenza) i relè e quindi le uscite non cambiano di stato.

HC-RD-003 - Dispositivo simile al modulo HC-RD-004 con solo 2 uscite ma sempre con 4 ingressi. Tutte le altre caratteristiche sono identiche al modulo precedente. I moduli HC-RD-004/P e HC-RD-003/P sono destinati alla realizzazione di impianti predisposti alla domotica ad un prezzo ridotto, in grado di comunicare con la centralina 3 scenari HC-SC-001, ma è inibita la comunicazione con una centrale domotica (serie HC-CU-XXX e serie HC-002-XX). Quando è necessario poter comunicare con una centrale occorre acquistare l'apposito codice di sblocco HC-RD-004/X o HC-RD-003/X

MODULO 8 USCITE DIGITALI PER VIDEOCONTROLLO

cod. HC-DV-002

E' un dispositivo per la gestione di impianti di videocontrollo
Le 8 uscite di comando vanno ad allarmare gli ingressi di un ciclico per videocontrollo.

HC-DV-002 è composta da:

- 8 uscite da 100 mA a 48 Vac e Vdc con altrettanti led rossi per indicazione di stato.
- Contenitore con ingombro 4 moduli

MODULO 8 INGRESSI DIGITALI

cod. HC-DB-003

E' un dispositivo per il controllo remoto di vari tipi di apparati elettrici, sia per la lettura dello stato che per il conteggio di impulsi. Il range di lettura è da 0 a 5 Vcc.
Gli ingressi sono di tipo energizzato (5 Vdc) e possono essere collegati direttamente ai dispositivi esterni con l'accortezza di utilizzare contatti liberi da tensione e isolati dal resto dell'impianto (contatto pulito), ma anche con il doppio bilanciamento.

HC-DB-003 è composto da:

- Un piccolo contenitore inseribile in scatole di ridotte dimensioni (p.e. 503).
- Cavo multipolare estraibile per gli 8 ingressi.
- Morsettiera a tre poli per la connessione del BUS e alimentazione.

Applicazioni
Connessione di sensori per antifurto (contatti magnetici, sensori di movimento infrarossi, doppia tecnologia, radar, per interni ed esterni, barriere ottiche, sensori a pressione, tamper, sensore a cordicella per avvolgibile, ecc.), pulsanti, interruttori, tiranti, sensori gas, fumo, allagamento, livello vasche o cisterne, sensore vento, ecc...

MODULO 8 INGRESSI DIGITALI SU GUIDA

cod. HC-DB-004

Dispositivo con le stesse funzionalità del modulo cod. HC-DB-003

Differenza:
- Contenitore con ingombro 4 moduli
- Morsettiera 9 poli ad estrazione per gli ingressi

MODULO DI COMANDO DIMMER A TRE CANALI

cod. HC-VB-001

HC-VB-001 è un modulo di comando a 3 canali per la dimmerazione di apparecchi illuminanti o per il controllo di potenza fornita a dispositivi elettrici regolabili. Contenitore con ingombro 4 moduli.
Le tre uscite vanno connesse alle interfacce qui riportate:
1) Interfaccia di potenza HC-VB-201/10 con uscita 1000 W ad IGBT.
2) Interfaccia di potenza HC-VB-201/04 con uscita 400 W ad IGBT.
3) Interfaccia di regolazione HC-VB-101 con uscita in tensione 0-10V.
4) Interfaccia per LED monocromatiche o a colori RGB in bassissima tensione (max 24W).

Le tre uscite sono indipendenti, possono lavorare nel modo richiesto e con il modulo attuatore che si desidera.
Le uscite vengono comandate direttamente mediante i tre ingressi indipendenti presenti sul modulo o tramite i comandi ricevuti dal BUS.
Funzionalità selezionabili per modo di funzionamento manuale (da pulsanti collegati direttamente su scheda):
Pressione breve del pulsante: 1 Accensione o spegnimento istantaneo o tramite rampa. **2** Accensione con il raggiungimento del massimo valore o del valore memorizzato al precedente spegnimento.
Pressione prolungata del pulsante: Regolazione con rampa più lenta dell'intensità luminosa con blocco al raggiungimento della massima o minima potenza in uscita o ad andamento ciclico.
Comportamento al ritorno della tensione di alimentazione primaria di rete dopo un backup se l'uscita era accesa in precedenza: A L'uscita rimane spenta **B** L'uscita ritorna all'ultimo valore memorizzato nell'instante dello spegnimento. **C** L'uscita si accende al massimo anche se in precedenza era accesa al minimo valore

Applicazioni
Regolazione intensità luminosa per la realizzazione di scenografie di particolare effetto. Regolazione automatica dell'intensità luminosa in funzione delle esigenze ambientali per ottimizzare i consumi di energia elettrica. Controllo velocità di ventil convettori idonei che utilizzano regolazione continua 0-10V, appoggiandosi al modulo cod. HC-VB-101.

INTERFACCIA DI POTENZA A IGBT 1000W
INTERFACCIA DI POTENZA A IGBT 400W

cod. HC-VB-201/10
cod. HC-VB-201/04

HC-VB-201/10 è un'interfaccia di potenza per il modulo HC-VB-001, dotata di uscita 1000 W (230V +20%) ad IGBT per carichi resistivi o per alimentatori / trasformatori elettronici dimmerabili. **Non adatto a pilotare trasformatori elettromeccanici a pacchetto o toroidali.** La tecnica di regolazione utilizzata è a taglio di fase trailing edge.

Contenitore con ingombro 4 moduli.
Viene fornito con cavo di connessione al modulo HC-VB-001. La tensione in uscita del modulo deve avere la stessa fase della tensione che alimenta il modulo di comando HC-VB-001 (sincronismo monofase).
HC-VB-201/04 ha le stesse identiche caratteristiche del HC-VB-201/10 ma limitata a 400 W.

INTERFACCIA 0-10 V

cod. HC-VB-101

HC-VB-101 è un' interfaccia 0-10V per il modulo HC-VB-001, dotata di un' uscita standard in tensione 0-10 V più un'uscita di alimentazione di rete (230Vac 16A) per l'accensione e la regolazione di luminosità di dispositivi per l'illuminazione idonei (p.e. Osram, Philips, Tridonic, ecc…) o ventil convettori a variazione continua di velocità. Contenitore con ingombro di 2 moduli. Viene fornito con cavo di connessione per il modulo HC-VB-001.
L'uscita eroga un massimo di 15 mA a 12V (150 mW). Si può aumentare tale corrente con l'aggiunta di un Booster esterno.

INTERFACCIA PER LED

cod. HC-VB-301

HC-VB-301 è un'interfaccia per il modulo HC-VB-001, dotata di 3 uscite Mosfet da 10 A per canale, adatte alla regolazione della luminosità di strisce LED in bassissima tensione (max 24V).
Può pilotare direttamente tre singole strisce LED monocromatiche o una striscia a colori RGB ad anodo comune o tre linee singole di dispositivi multiled di potenza (tipo STAR HIGH POWER WARM WHITE LED). Contenitore con ingombro di 2 moduli.
L'interfaccia viene fornita con tre cavi di connessione per il modulo HC-VB-001.

TASTIERA DISPLAY TOUCH 2,8" PER 8 SCENARI

cod. HC-TK-001

E' un dispositivo che permette di attivare 8 scenari da una singola pagina, dotato di display TFT 2,8" a colori con Touch Screen, con grafica, colori e simboli personalizzabili a richiesta.

Caratteristiche tecniche principali:
- Installazione in scatola da incasso 503
- Morsetti ad estrazione: morsetto da 3 poli per connessione BUS e morsetto 2 poli per l'alimentazione.
- Alimentazione: 12÷14Vdc
- Consumo massimo con display acceso al 100% = 0,9 W.
- Disponibili più modelli di cornice.

TERMOSTATO DOMOTICO DI ZONA CON DISPLAY TFT 2,8" TOUCH SCREEN

cod. HC-TC-001

È un innovativo termostato ad alto contenuto tecnologico per il controllo e la gestione di una zona di riscaldamento e raffrescamento. E' dotato di display TFT 2,8" a colori con Touch Screen, con raffinate pagine grafiche interattive, per un uso semplice ed intuitivo.
Pagina iniziale: visualizzazione istantanea temperatura e umidità ambiente, temperatura impostata, modalità di funzionamento, stato di funzionamento della valvola di zona, ora.
Pagina grafici: visualizza l'andamento della temperatura e dell'umidità della giornata precedente e della giornata in corso.
Altre pagine servono per impostare e programmare orari e modalità di funzionamento settimanali.
Può essere inserito in qualsiasi impianto domotico che utilizza centrali della serie HC-002-XXX e HC-CU-XXX.

Caratteristiche tecniche:
- Installazione in scatola da incasso 503
- Alimentazione: 12÷14Vdc
- Consumo massimo con display acceso al 100% = 0,9 W
- Campo di regolazione temperatura: +0°C +40°C con intervallo minimo di 0,2°C
- Campo di misura temperatura: -20,0°C +60,0°C
- Precisione temperatura: ±0.5°C da 20,0 a 30,0 °C ±1°C da 5,0 a 45,0 °C
- Campo di misura umidita: 0 … 100%RH
- Precisione umidità relativa: ±3 %RH da 20 a 80 %RH
- Morsetti ad estrazione: morsetto da 3 poli per connessione BUS e morsetto 2 poli per l'alimentazione.
- Programmatori settimanali differenti per il riscaldamento e il raffrescamento, con selettore grafico estate / inverno.
- Intervallo orario minimo impostabile: 15 minuti.
- Disponibili più modelli di cornice.

CRONO-TERMOSTATO CON DISPLAY TFT 2,8" TOUCH SCREEN

cod. HC-TC-002

È un innovativo termostato ad alto contenuto tecnologico per il controllo e la gestione di una zona di riscaldamento e raffrescamento. E' dotato di display TFT 2,8" a colori con Touch Screen, con raffinate pagine grafiche interattive, per un uso semplice ed intuitivo.
Pagina iniziale: visualizzazione istantanea temperatura e umidità ambiente, temperatura impostata, modalità di funzionamento, stato di funzionamento della valvola di zona, ora.
Pagina grafici: visualizza l'andamento della temperatura e dell'umidità della giornata precedente e della giornata in corso.
Pagina 6 scenari: permette di richiamare 6 differenti scenari domotici configurati nei moduli relè HC-RB-XXX/P, HC-RB-XXX, HC-RD-XXX/P, HC-RD-XXX e nei moduli dimmer HC-VB-001 (vedi modulo HC-SC-001).
Altre pagine servono per impostare e programmare orari e modalità di funzionamento settimanali.
Si può utilizzare in un qualsiasi impianto di riscaldamento di tipo tradizionale anche senza collegamento al BUS domotico.

Caratteristiche tecniche:
- Installazione in scatola da incasso 503
- Alimentazione: 12÷14Vdc
- Consumo massimo con display acceso al 100% = 0,9 W
- Campo di regolazione temperatura: +0°C +40°C con intervallo minimo di 0,2°C
- Campo di misura temperatura: -20,0°C +60,0°C
  - Precisione temperatura: ±0.5°C da 20,0 a 30,0 °C ±1°C da 5,0 a 45,0 °C
- - Campo di misura umidita: 0 … 100%RH
- Precisione umidità relativa: ±3 %RH da 20 a 80 %RH
- Morsetto di alimentazione ad estrazione da 2 poli.
- Programmatori settimanali differenti per il riscaldamento e il raffrescamento, con selettore grafico estate / inverno.
- Intervallo orario minimo impostabile: 15 minuti.
- **Uscita: a relè con contatto pulito in scambio 16 A 250 V~ Cosfi 1. Morsetto 3 poli ad estrazione**
- **Ingresso per combinatore telefonico, attraverso il quale è possibile comandare il cronotermostato a distanza.**
- Disponibili più modelli di cornice.

cod. HC-TC-FR/PL
plexiglass trasparente e alluminio

cod. HC-TC-FR/GB
nero lucido

cod. HC-TC-FR/WM
bianco

CONTROLLO MANUALE CLIMATIZZAZIONE

cod. HC-TS-001

E' un dispositivo per il controllo manuale della climatizzazione.
Caratteristiche tecniche principali:

- E' disponibile incassato in due falsi poli (tappi o copriforo) della serie di comando e marca desiderata oppure può essere fornito in altra soluzione (personalizzazione su richiesta).
- Morsetto a tre poli per la connessione del BUS e alimentazione.
- Manopola per impostazione temperatura. Pulsante per selezione funzionamento manuale o automatico con relativa indicazione, in automatico sono a disposizione tre livelli di temperatura: comfort (fissa o regolabile sempre da manopola), risparmio, spento (antigelo).

Nota installativa
Ogni HC-TS-001 può controllare la temperatura di uno o più sensori e quindi può comandare una o più valvole. I comandi vengono gestiti da moduli relè come la scheda su BUS cod. HC-RB-004.

Applicazioni
Controllo e regolazione manuale del riscaldamento e climatizzazione, modifica temporanea del programmatore settimanale interno alla centrale, messa in manuale della regolazione, visualizzazione dello stato di funzionamento dell'impianto. Il controllo manuale è abbinato ad un programmatore giornaliero-settimanale per la modalità riscaldamento e un secondo programmatore per la modalità raffrescamento.

SENSORE DI TEMPERATURA

cod. HC-TP-001

Sensore di temperatura con campo di misura da -30°C a +85°C e una precisione di ±0.5°C. L'accuratezza intorno alla temperatura di 20 °C è dell'ordine di ±0.2°C.
Caratteristiche tecniche principali:

- E' disponibile incassato in un falso polo (tappo o copriforo) della serie di comando e marca desiderata oppure può essere fornito in altra soluzione (personalizzazione su richiesta).
- Morsetto a tre poli per la connessione del BUS e alimentazione.

Applicazioni
Regolazione di impianti di climatizzazione e riscaldamento, misurazione di temperatura esterna ed interna di edifici, misurazione della temperatura dell'acqua in impianti di riscaldamento con recupero di calore da fonti alternative come pannelli solari, controllo di frigoriferi, ecc...

SENSORE DI TEMPERATURA PER POZZETTO

cod. HC-TP-001/PO

Il sensore di temperatura per pozzetto HC-TP-001/PO ha le stesse caratteristiche elettriche del sensore di temperatura HC-TP-001 e può essere inserito in pozzetti di misura di temperatura acqua presenti per esempio in caldaie, puffer, ecc..

SENSORE DI UMIDITÀ

cod. HC-UB-002

Sensore di umidità con Range di misura da 5 al 95% di umidità relativa non condensante.

- E' disponibile incassato in un falso polo (tappo o copriforo) della serie di comando e marca desiderata oppure può essere fornito in altra soluzione (su richiesta).
- Morsetto a tre poli per la connessione del BUS e alimentazione.

Applicazioni

Controllo della deumidificazione in impianti di climatizzazione mediante la gestione diretta di gruppi frigoriferi, misurazione di umidità esterna ed interna di edifici, ecc...

DISPOSITIVI GENERICI

AMPLIFICATORE AUDIO

cod. HC-A1-001

Modulo amplificatore audio con due uscite da 2 Wrms, per diffusori acustici da 8 ohm e una uscita digitale a +12 Vdc per l'attivazione di relè esterni in concomitanza alla presenza di un messaggio vocale o sonoro (commutazione di diffusori di impianti di filodiffusione, accensione amplificatori audio esterni).

Mediante le uscite audio, collegate ad appropriati diffusori acustici inseriti negli ambienti, si comunica nell'edificio con la voce. Questo permette un'immediata comprensione delle segnalazioni, in modo che chiunque possa distinguere l'origine e l'importanza degli allarmi, evitando situazioni di incertezza. Contenitore con ingombro 2 moduli.

Le frasi sono ottenute automaticamente dalla combinazione di singole parole. La soluzione vocale sostituisce in parte l'uso di terminali di segnalazione oltre che sostituire l'uso di suonerie.

Limiti installativi

Se l'alimentazione viene presa da una minicentrale della serie HC-CU-XXX si può montare un solo modulo, altrimenti se ne possono montare più di 1 collegandoli in parallelo. Attenzione, i messaggi vengono generati contemporaneamente su tutte le uscite.

Applicazioni

Generazione di allarmi vocali (p.e. gas, allagamento, richiesta di soccorso, mancanza energia elettrica, ecc.), dissuasione sonora in ambito sicurezza, suonerie personalizzate (campanelli, sveglie, chiamata di aiuto o intervento, ecc.), ecc. Se è collegato ad una centralina antifurto (p.e. HC-CU-B01C) funziona anche come simulatore di presenza e sirena interna vocale.

COMBINATORE TELEFONICO

cod. HC-CM-001

Combinatore e comunicatore telefonico per centraline HC-CU-XXX con sintesi vocale e ricezione dei comandi DTMF. Si connette direttamente alla linea telefonica analogica PSTN ed agli apparati telefonici interni dell'edificio o centralino telefonico. Morsetti tutti ad estrazione.

Contenitore con ingombro 5 moduli.

Applicazioni

E' un combinatore telefonico interattivo composto da 8 elenchi telefonici abbinati ciascuno ad un tipo di allarme (antifurto, antirapina, antincendio, telesoccorso, assistenza tecnica, ecc.). Ogni elenco può chiamare fino a 8 numeri telefonici.

E' anche risponditore telefonico per comandare ogni dispositivo e funzione chiamando da fuori casa ed anche direttamente dai telefoni presenti nell'edificio.

MODULO ALIMENTATORE PER MODULI HC-RD-00X

cod. HC-AL-001

Alimentatore per moduli relè HC-RD-00X. Particolarmente indicato per l'altissima efficienza e quindi con ridottissima perdita di energia rispetto ai tradizionali alimentatori.

- Tensione d'ingresso: 85 - 260 Vac 47/63 Hz. Tensione d'uscita 14,5 Vdc / 0,33 A/5 W.
- Ingombro di soli due moduli Din
- In grado di alimentare sull'ingresso di alimentazione primaria fino a un massimo di 25 schede relè a memoria HC-RD-00X.

MODULO PER RIPETIZIONE BUS

cod. HC-BUS-001

Dispositivo da collegare al morsetto BUS della Centrale per ripetere fino a 11 partenze. Agevola l'installazione e la manutenzione degli impianti elettrici che hanno il collegamento dei dispositivi su BUS concentrato in un punto unico (collegamento stellare).
HC-BUS-001 è composto da:

- Base inserita in un contenitore per fissaggio a parete o su guida.
- Dimensioni: 66 x 92 mm.
- 12 Morsetti 3 poli ad estrazione (+V Data Com.).
- Spia luminosa verde di segnalazione presenza tensione di alimentazione +V.

MODULO CONVERTITORE DI LINEA BUS DALLAS 1-WIRE™ LOW COST

cod. HC-MA-002

Mette in comunicazione i dispositivi collegati su BUS Dallas 1-Wire™ ad un Personal Computer tramite porta seriale RS232 o USB (con adattatore aggiuntivo).
Il BUS opera con cavo UTP (cat. 5).
Serve a programmare il modo di funzionamento di ogni singola uscita sui moduli di comando HC-RB-XXX, HC-RB-XXX-Z4, HC-RD-XXX, HC-VB-001.
E' uno strumento comodo e indispensabile all'installatore che predispone gli impianti con i moduli relè.

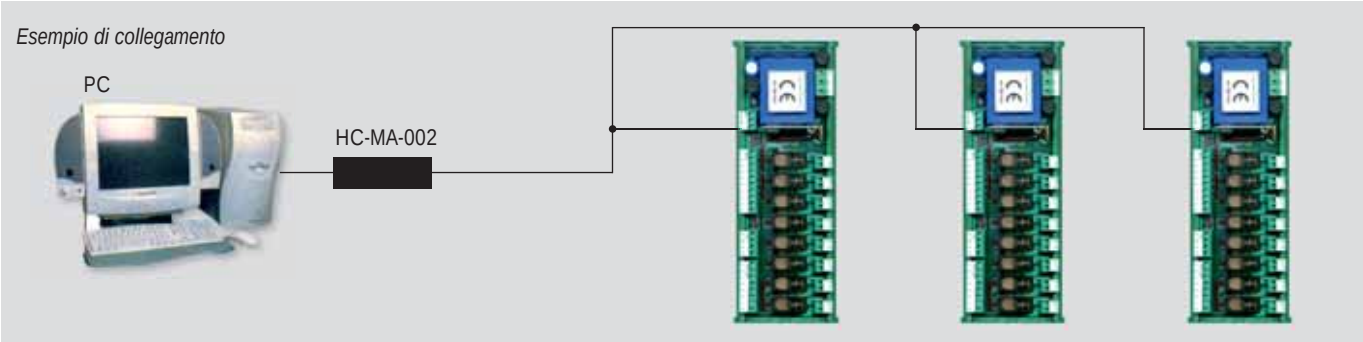

micro solution
for easy living

MODULO CONVERTITORE RS485/RS232

cod. HC-CV-001

Mette in comunicazione una o più centrali HC-002-XX e HC-CU-XXX ad un Personal Computer o un modem. Converte la porta di comunicazione delle centrali RS485 in RS232. Qualora sia disponibile la sola porta USB si deve aggiungere un convertitore USB/RS232. Inoltre gestisce il flusso dei dati della comunicazione secondo le caratteristiche del protocollo proprietario che è di tipo CSMA-CD (Carrier Sense Multiple Access with Collision Detect).
HC-CV-001 isola galvanicamente le due linee, aumentando l'immunità alle scariche di tipo elettrostatico al fine di proteggere il Personal Computer o modem dal resto dell'impianto.
Richiede un'alimentazione indipendente a 220 Vac (la stessa che alimenta il Personal o il modem).

Esempio

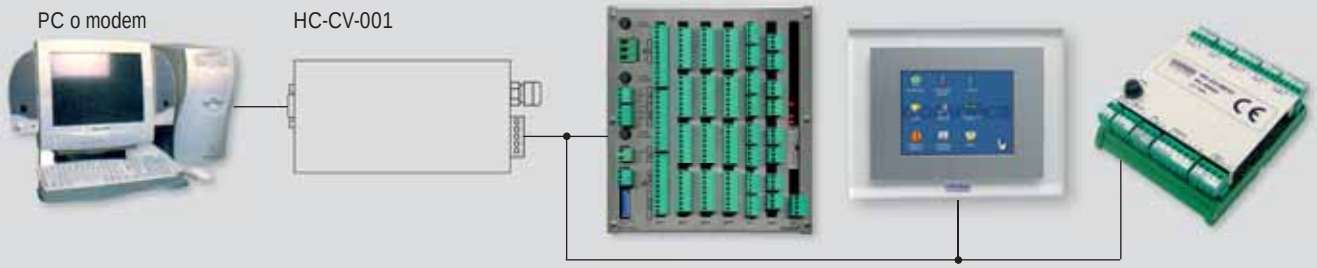

MODULO CONVERTITORE RS232/ETHERNET

cod. HC-ET-001

Permette di collegare in una rete Ethernet un convertitore HC-CV-001 a cui è collegata una centrale di qualsiasi tipo.

Esempio

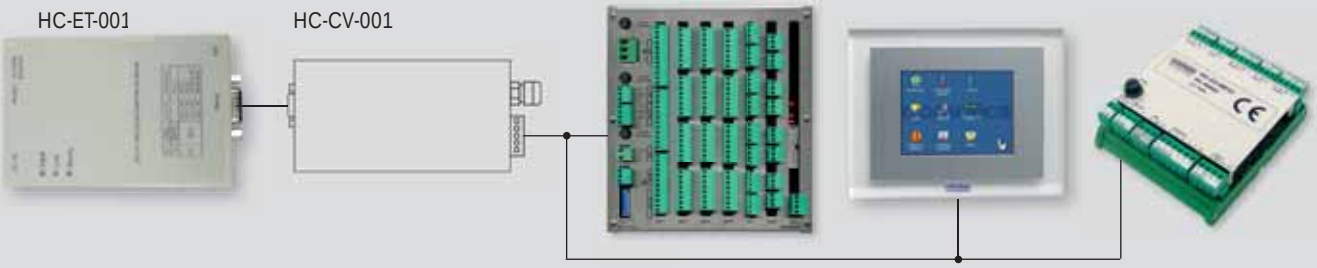

SERIE DI COMANDO GESTITE

Bticino - Living International
Bticino - Light Tech
Bticino - Light
Bticino - Axolute Nera
Bticino - Axolute Argento
Vimar - Idea Nera
Vimar - Idea Bianca
Vimar - Plana Bianca
Vimar - Eikon Nera
Gewiss - Eurodomo Bianca
Gewiss - Chorus Bianca
Gewiss - Chorus Argento
Gewiss - Chorus Nera
ABB - Elos Nera

NOTE

MICRO Solution s.r.l.
Via Novara 262 - 28021 BORGOMANERO (NO)
Tel. 0322/831010 - 0322/869721
Fax. 178 60 799 50 - info@micro-solution.it

www.micro-solution.it

Numero Verde
800 131 034